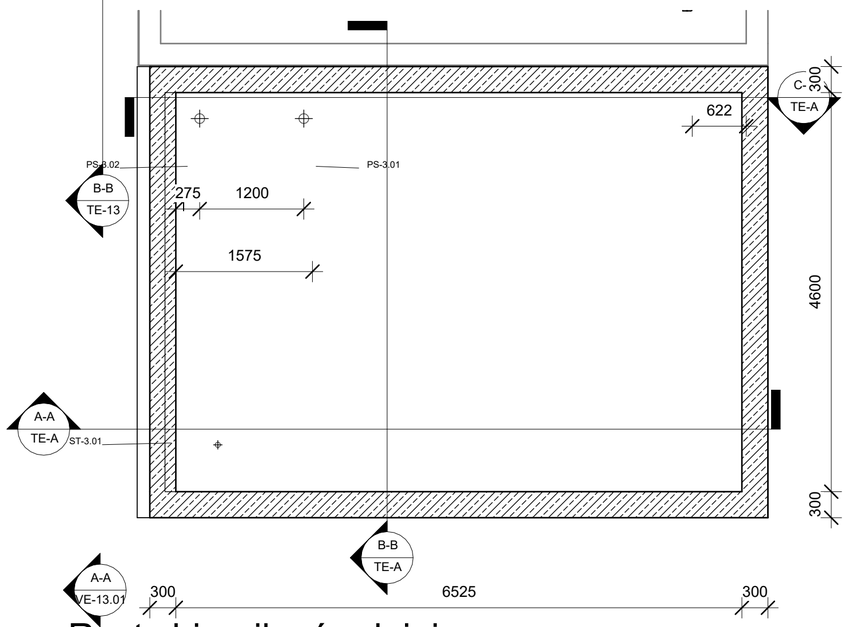

1 Rzut zbiornik uśredniający

1 : 50

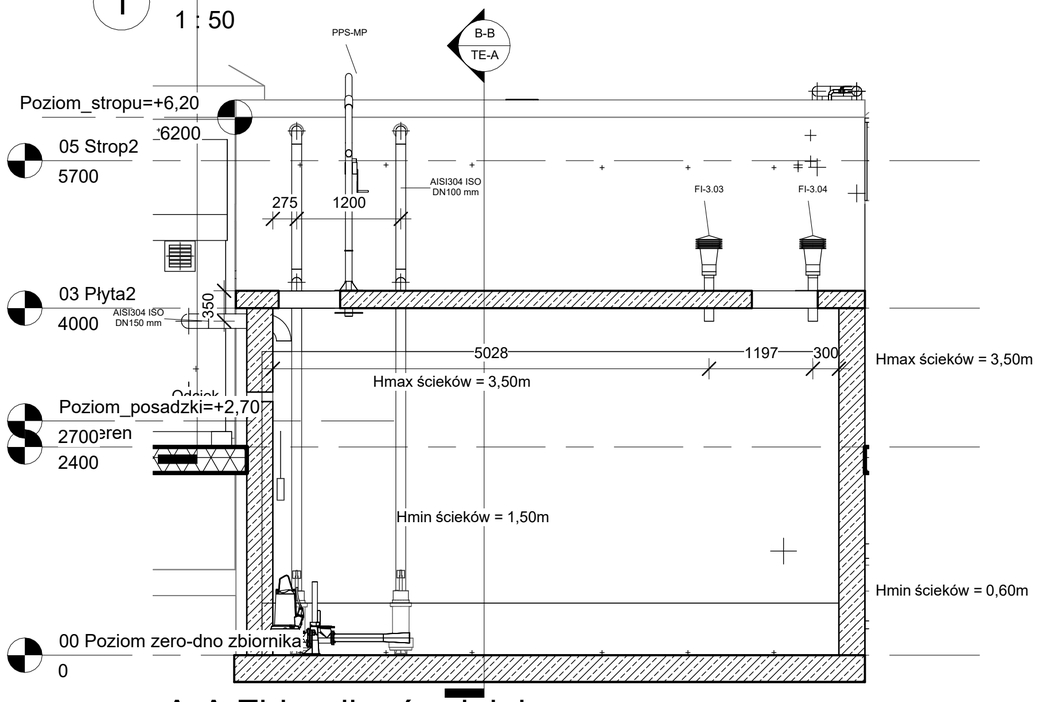

A-A A-A Zbiornik uśredniający

1 : 50

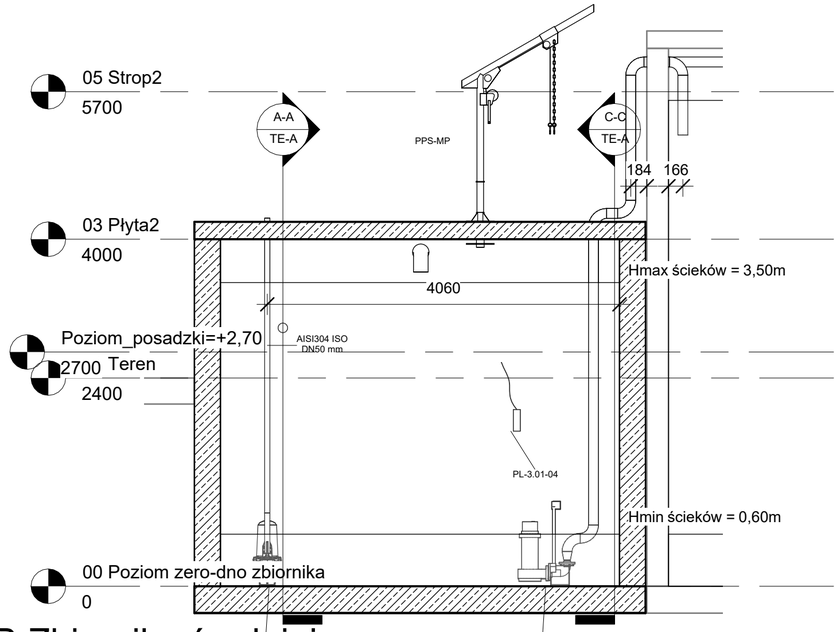

B-B B-B Zbiornik uśredniający

1 : 50

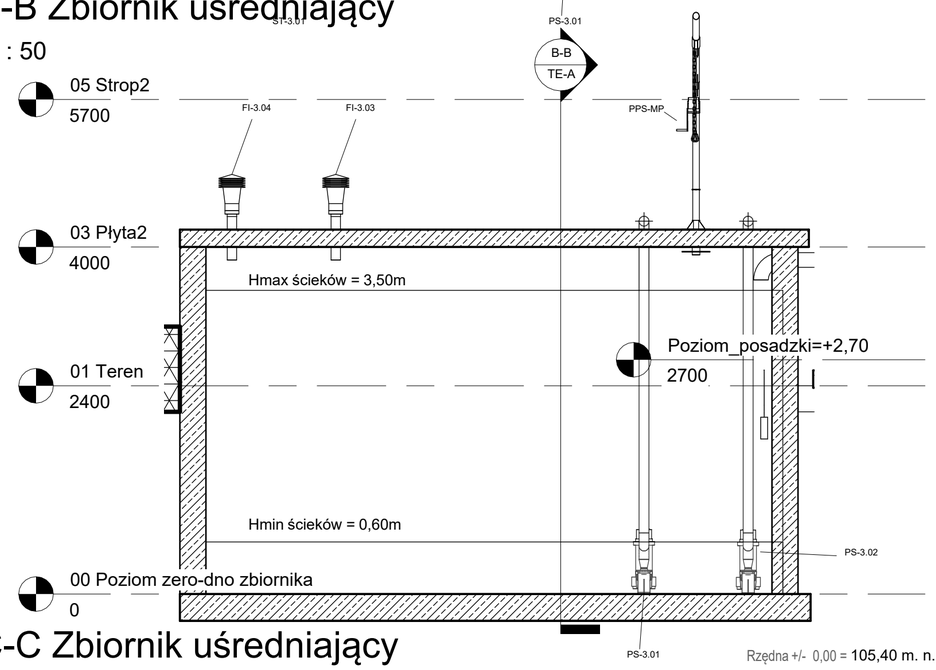

C-C C-C Zbiornik uśredniający

1 : 50

Rzędna +/- 0,00 = 105,40 m. n.p.m.

UWAGA: Rysunek opracowano według warunków technologicznych zawartych w opisie technologicznym

Rys. Nr TE-A	Opracowanie: Budowa i przebudowa gminnej oczyszczalnścieków w Serpelicach		Rewizja R00	Data 06.2025
	Adres: Numer działki: 1869/4 Obręb: 0030 Serpelice; Jednostka ewidencyjna: 141005_2 Sarnaki, gmina Sarnaki, pow. łosicki, woj. mazowieckie		Faza PT	Skala 1 : 50
	Branża: Technologiczna	Inwestor: Gmina Sarnaki Berka Joselowicz 3, 08-220 Sarnaki		

	Imię i Nazwisko	Nr uprawnień, specjalność	Podpis	Rysunek:
Projektował:	mgr inż. Piotr Strzeszewski	MAZ/0033/PWBS/19 Instalacje sanitarne		Ob. A Zbiornik uśredniający ścieków rzut i przekroje
Opracował:				
Opracował:				
Sprawdził:	mgr inż. Mirosława Kobylińska	278/LB/99 Instalacje sanitarne		

BIOORG Sp. z o.o.
ul. Stodolniana 1/U2
98-300 Wieluń